GREE
AIR CONDITIONER

Gebruiksaanwijzing

INVERTER

Console Type Air Conditioner

Model: **GEH(09)AA-K3DNA1C/I**
GEH(12)AA-K3DNA1C/I
GEH(18)AA-K3DNA1C/I

Lees voor het in bedrijf stellen eerst deze gebruiksaanwijzing aandachtig door.

Inhoud

Werking en onderhoud

- Instructies voor in gebruik name..... 3
- Instructies voor gebruik..... 5
- Naam en functie van ieder onderdeel..... 5
- Werking van de afstandsbediening..... 6
- Schoonmaken en onderhoud..... 10
- Aandachtpunten gebruiker..... 12
- Storingen oplossen..... 13

Installatie

- Instructies voor installatie..... 16
- Notitie voor installatie..... 18
- Installeren binnendeel..... 19
- Afvoer buitendeel..... 25
- Controle na installatie en test..... 26

	Dit symbool staat voor handelingen die verboden zijn.		Dit symbool staat voor handelingen die moeten worden uitgevoerd

Bedankt dat u gekozen heeft voor een GREE airconditioner, lees deze handleiding eerst door voor het toestel wordt gebruikt en bewaar deze handleiding goed
.

De afbeeldingen die gebruikt worden in deze handleiding kunnen afwijken van de geleverde uitvoering, sommige modellen hebben een display andere niet, echter de positie en de uitvoering zijn gelijk aan de werkelijke uitvoering.

Deze airconditioning is niet bedoeld voor gebruik door mensen, inclusief kinderen, met een beperkte kennis, zonder dat ze worden geïnstrueerd door een bevoegd persoon. Kinderen mogen de airconditioner alleen bedienen onder toezicht.

	Als de airconditioner niet meer wordt gebruikt en moet worden afgebroken laat dit dat doen door een erkend koeltechnisch bedrijf dat hiervoor bevoegd is.

Instructies voor in gebruik name.

⚠ ★ Aarde: zorg voor een goede aarde Zorg dat er een goede aarde is geïnstalleerd, gebruik hiervoor niet de waterleiding of de gasleiding.	★ Controleer of de stekker eruit is als het toestel lange tijd niet wordt gebruikt. 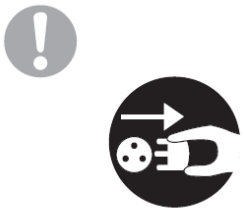 Dit kan een elektrische schok veroorzaken of er kan vuur ontstaan.	★ Selecteer de juiste temperatuur
★ Laat geen ramen en deuren open langer dan noodzakelijk 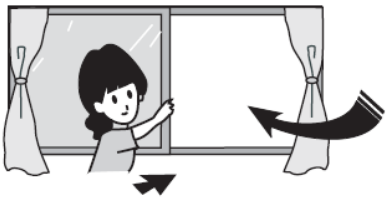 Dit kan van invloed zijn op de capaciteit	★ Blokkeer de in en uitgang van het binnen en buiten deel niet 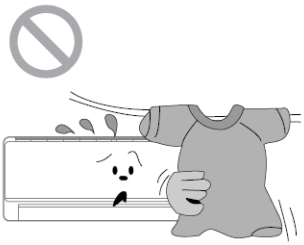 Dit kan zorgen voor storingen en te weinig capaciteit.	★ Houd explosieve stoffen uit de buurt van de airconditioner. Dit kan leiden tot explosie.
★ Controleer of de beugel of ondergrond sterk genoeg is. Indien dit niet het geval is kan dit leiden tot gevaarlijke situaties.	★ Ga niet staan of zitten op het buitendeel. 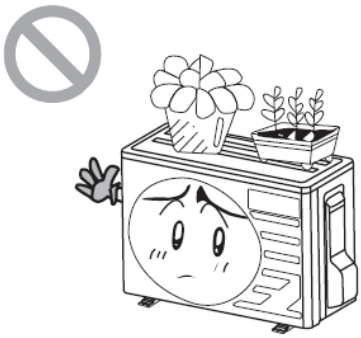 Plaats niets op of rondom het buitendeel.	★ Probeer de airconditioner niet zelf te repareren. 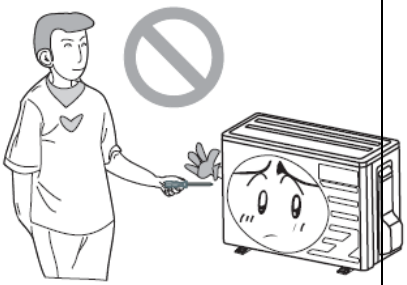 Laat dit doen door een erkend bedrijf.

Principe werking en speciale functies voor koelen

Principe:
De airconditioning absorbeert warmte in de betreffende ruimte en transporteert deze naar buiten en wordt daar weer afgegeven. Hierdoor wordt de ruimte temperatuur minder. Het koelvermogen wordt meer of minder omdat het afhankelijk is van de buiten temperatuur.

Invries beveiliging
Indien de airconditioner werkt in "cool" mode bij een lage temperatuur, dan zal er ijs worden gevormd op de verdamper , indien de temperatuur dan daalt onder de 0°C dan wordt de airconditioner uitgeschakeld ,de compressor zal stoppen en wordt hierdoor beschermd tegen invriezen.

Principe werking en speciale functies voor verwarmen

Principe:
- De airconditioning zal na het inschakelen op de "heat" mode pas na enige tijd beginnen met warmte af te geven, daar de verdamper eerst moet worden opgewarmd om te voorkomen dat er koude lucht wordt in geblazen.
- Indien de buiten temperatuur lager wordt zal ook de capaciteit van de verwarming afnemen. Maak dan gebruik van externe warmte bronnen.

Ontdooien
- Indien de buiten temperatuur laag is maar de relatieve vochtigheid hoog, dan zal na geruime tijd ijs op het buitendeel worden gevormd. Hierdoor verminderd de verwarmingscapaciteit en zal na een bepaalde periode de automatische ontdooiing inschakelen. Het verwarmen wordt dan gedurende 8 – 10 min. uitgeschakeld.
- Tijdens dit proces, stoppen de motoren van het binnen,- en het buitendeel.
- Tijdens het ontdooien knipperen de indicatoren en het buitendeel begint met ontdooien, dit is geen storing.
- Na het ontdooien zal weer automatisch met verwarmen worden gestart.

Vorstbeveiliging functie

In de "heat"mode is het mogelijk dat in de volgend 3 situaties de verdamper de juiste temperatuur heeft bereikt:
1. Na de eerste start
2. Nadat automatisch ontdooiing is afgelopen
3. Indien de binnentemperatuur erg laag is

Temperatuur voor goede werking		
	Binnen DB/WB (°C)	Buiten DB/WB (°C)
Maximale koeling	32/23	48/-
Maximaal verwarmen	27/-	27/-

De werktemperatuur (buitentemperatuur) voor koelen en verwarmen is -15°C ~ 43°C
De capaciteit van 'VERWARMEN' zal afnemen, naarmate de buitentemperatuur naar beneden gaat.
Capaciteit overzicht is bij uw leverancier op te vragen.
'VERWARMEN' betekent altijd: BIJVERWARMEN en mag NOOIT gezien worden als hoofdverwarming.

Naam en functie ieder onderdeel

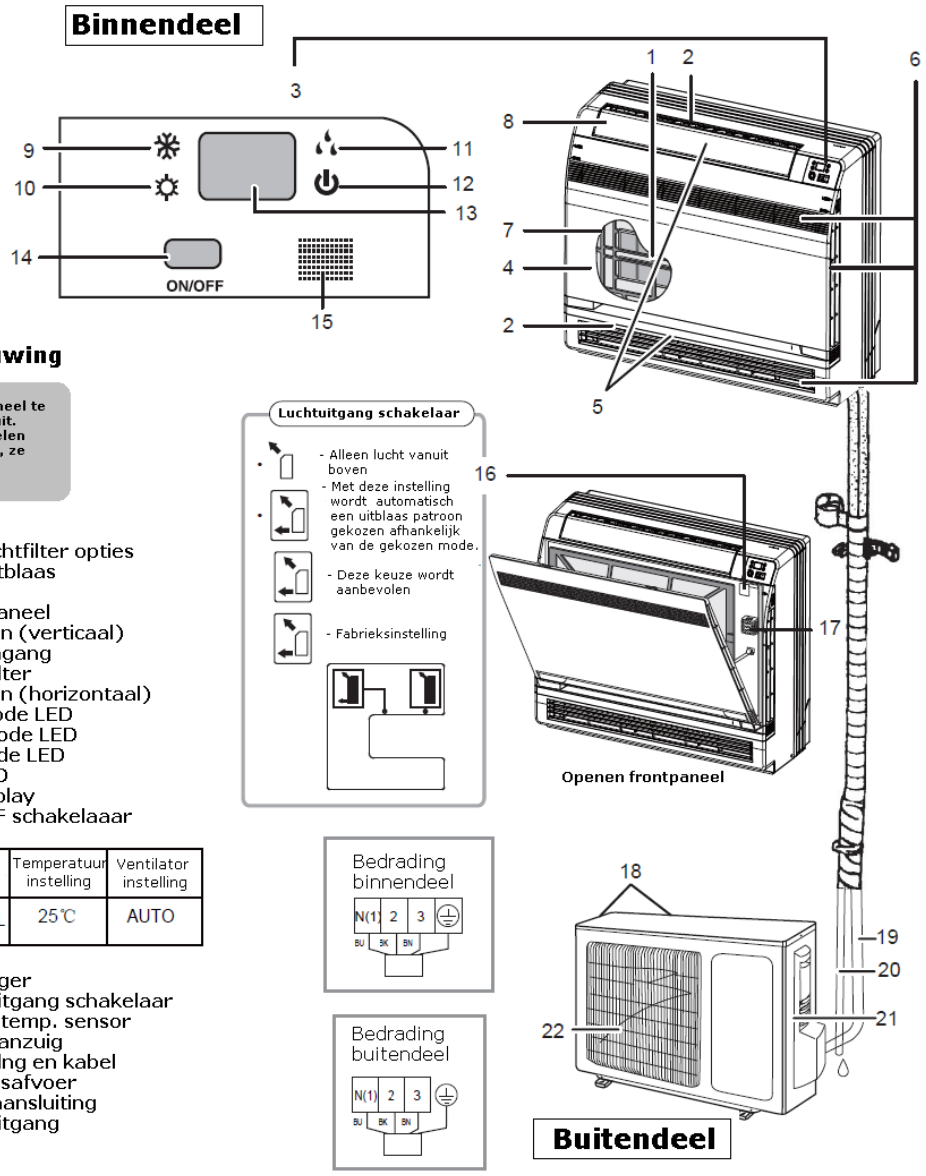

⚠ Waarschuwing

Schakel voor het paneel te openen de voeding uit. Let op de metalen delen binnen in het toestel, ze kunnen scherp zijn.

1. Div. Luchtfilter opties
2. Luchtuitblaas
3. Display
4. Front paneel
5. Lamellen (verticaal)
6. Lucht ingang
7. Lucht filter
8. Lamellen (horizontaal)
9. Cool mode LED
10. Heat mode LED
11. Dry mode LED
12. Run LED
13. Led display
14. ON/OFF schakelaaar

Model	Mode	Temperatuur instelling	Ventilator instelling
Warmte pomp	COOL	25℃	AUTO

15. Ontvanger
16. Lucht uitgang schakelaar
17. Ruimte temp. sensor
18. Lucht aanzuig
19. Koelleidng en kabel
20. Condensafvoer
21. Aarde aansluiting
22. Lucht uitgang

Namen en functies van de afstandsbediening

(AFHANKELIJK VAN HET TYPE KAN DIT VERSCHILLEN)

Notie: Zorg ervoor dat er niets tussen de ontvanger en de afstandsbediening komt.
De afstandsbediening is niet bestand tegen vallen of nat worden.
Plaats de afstandsbediening ook niet in het directe zonlicht of op een plaats waar het heet is, en bescherm het tegen vloeistoffen.

Signaal van de afstandbediening

Afstand bediening

AAN/UIT (1) ON/OFF KNOP

- Druk op deze knop en de unit wordt ingeschakeld, druk nog een keer en de unit wordt uitgeschakeld. De Sleep functie is niet meer actief als het toestel is uitgeschakeld.

MODE (4) MODE KNOP

- Druk op deze knop om de verschillende mode te kiezen, Auto, Cool, Dry, Fan, Heat, deze kunnen achter elkaar door worden geselecteerd. Tijdens de Auto mode is er geen temperatuur zichtbaar.

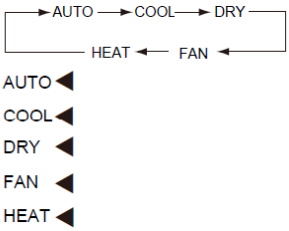

TURBO (14) TURBO KNOP

- Druk op deze knop tijdens de COOL of HEAT mode en de TURBO functie wordt in of uit geschakeld. Nadat de TURBO functie is gekozen is er een icoon in de display te zien. Deze functie wordt automatisch uitgeschakeld indien er een nieuwe mode functie wordt gekozen, of de ventilator snelheid wordt aangepast.

SLEEP (9) SLEEP KNOP

- Met deze knop kan Sleep uit en Sleep aan worden geselecteerd. Nadat het toestel is ingeschakeld, kan Sleep OFF worden geselecteerd. Nadat het toestel wordt uitgeschakeld is de Sleep functie uitgeschakeld. Als de Sleep functie is ingeschakeld is dit zichtbaar op het display. Tevens kan de tijd worden ingesteld. Als mode Fan en Auto wordt gekozen is deze functie niet beschikbaar.

FAN (5) FAN KNOP

- Druk deze knop om de volgende functies achter elkaar te kunnen kiezen: Auto, Low, Middle, High. Na het inschakelen wordt mode auto fan gekozen standaard. Met de Blow knop kunnen de volgende keuze worden gemaakt:

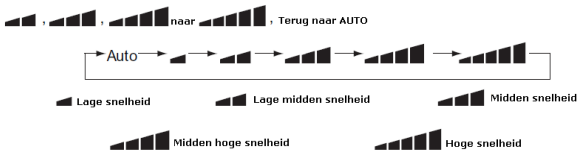

CLOCK (12) CLOCK KNOP

- Druk op deze knop en in de display verschijnt een blinkende klok. Binnen 5 seconden kan met m.b.v. de + of – knop de waarden instellen. Als men de toets continue ingedrukt houdt dan zal dit met stappen van 2 min. gaan. Druk de Clock ON knop nogmaals om vast te zetten. Het klok teken blijft zichtbaar in de display. Als het toestel voor het eerst wordt ingeschakeld is 12.00 te zien op de display en het klok teken wordt weergegeven. Klok kan nu worden ingesteld door + en - . Indien er en klok wordt weergegeven is dit de actuele tijd, anders de ingestelde tijd.

LIGHT (15) LIGHT KNOP

- D.m.v. deze knop kunnen de indicatie lampjes worden in, - en uitgeschakeld. Nadat de unit is uitgeschakeld, wordt LIGHT ON geselecteerd.

Werking van de Afstandsbediening

Namen en functies van de afstandsbediening

(AFHANKELIJK VAN HET TYPE KAN DIT VERSCHILLEN)

Notie: Zorg ervoor dat er niets tussen de ontvanger en de afstandsbediening komt.
De afstandsbediening is niet bestand tegen vallen of nat worden.
Plaats de afstandsbediening ook niet in het directe zonlicht of op een plaats waar het heet is, en bescherm het tegen vloeistoffen.

Signaal van de afstandbediening

Afstand bediening

I FEEL (7) — I FEEL KNOP

- Druk op deze knop om deze functie in te schakelen. I FEEL word nu in het display weergegeven. Als deze functie is ingeschakeld word er iedere 200ms een temperatuursignaal gestuurd vanuit de afstandbediening. Samen met het toestel zal deze combinatie een zo comfortabel mogelijk temperatuur proberen te creëren.

(8) — HEALTH EN SAFETY KNOP

- Door meerdere malen op deze knop te drukken zullen verschillende vormen van ventilatie m.b.v. energiebesparing kunnen worden ingesteld.

QUIET (11) — QUIET KNOP

- Druk een maal op deze knop dan verschijnt er "auto" en in het display, door nogmaals te drukken zal alleen het symbool in het display worden weergegeven en door nogmaals te drukken schakelt deze functie zich uit. Deze functie is niet beschikbaar in de FAN en de DRY mode. Als deze functie is ingeschakeld dan is het niet mogelijk om een ventilator snelheid in te stellen.

+ EN - (17) — COMBINATIE + EN

- Druk de + en – toets tegelijk in om het toetsenbord te vergrendelen en te ontgrendelen. Als het toetsenbord is vergrendeld , dat ie er een icoon te zien.

Als deze toets in het display te zien is dan knippert dit icoon drie maal.

Werking van de Afstandsbediening

Deze afstandsbediening is universeel en kan voor vele units worden gebruikt. Sommige functies van deze afstandsbediening zijn niet beschikbaar op een bepaalde unit en worden dan ook niet beschreven.

Namen en functies van de afstandsbediening

Signaal van de afstandbediening

Afstand bediening

+ (3) + KNOP

- Met deze knop kan de temperatuur worden verhoogd. Druk op deze knop en houd deze vast voor 2 seconden en de temperatuur zal snel vooruit gaan, stop hierna op de gewenste temperatuur. De temperatuur zal steeds worden weergegeven op de display. De temperatuur instelling is niet beschikbaar in de AUTO mode, het signaal echter kan wel gewoon worden verzonden.
- Instel mogelijkheid tussen:16°C - 30°C.

- (2) - KNOP

- Met deze knop kan de temperatuur worden verlaagd. Druk op deze knop en houd deze vast voor 2 seconden en de temperatuur zal snel terug gaan, stop hierna op de gewenste temperatuur. De temperatuur zal steeds worden weergegeven op de display. De temperatuur instelling is niet beschikbaar in de AUTO mode, het signaal echter kan wel gewoon worden verzonden.
- Instel mogelijkheid tussen:16°C - 30°C.

X-FAN (16) X-FAN KNOP

- Met deze knop kan X-FAN worden gekozen, tijdens de COOL en DRY mode. Het icoon wordt voor 10 minuten weergegeven. Gedurende deze tijd wordt de verdamper droog geblazen, ook al staat het toestel uit. Nadat opnieuw wordt ingeschakeld wordt X-FAN off gekozen. Deze functie is niet beschikbaar tijdens AUTO, FAN, HEAT.

TIMER (13) TIMER KNOP

- Door op deze knop te drukken terwijl het toestel uit staat kan tijd voor automatisch in te schakelen worden ingesteld. De instelling is mogelijk van 0,5 - 24 uur. De symbolen "T-ON"en "H" knipperen 5 seconden. Binnen deze 5 seconden moet een keuze worden gemaakt en moet dit naar het toestel worden verstuurd. Als de instelling is ontvangen dan zal dit 2 seconden lang zichtbaar zijn in het display. Tijdens het instellen knippert de ingestelde waarde. Met behulp van de "+" en de "-" is deze waarde te veranderen. De tijd wordt verhoogd of verlaagd met stappen van 0,5 uur. Door het continu vasthouden van een van deze knoppen zal de tijd sneller veranderen. Nadat deze instelling is gedaan zijn de symbolen "T-ON"en "H" niet meer in het display te zien.
- Schakel het toestel nu in d.m.v. de "ON-OFF" knop. Als de temperatuur in het display wordt weergegeven, kan men door het drukken op de "TIMER" knop de resterende tijd aflezen. "T-ON"en "H" zal nu 2 seconden lang knipperend in het display te zien zijn. Na deze 2 seconden zal de temperatuur weer in het display te zien zijn. Als er gedurende deze 2 seconden nog een keer op deze knop wordt gedrukt dan zal de timer functie worden uitgeschakeld.

- Hetzelfde geldt voor het automatisch uitschakelen van het toestel. Het toestel moet dan worden ingesteld tijdens bedrijf.

SWING (6) SWING KNOP

- Druk op deze knop om de uitblaasrichting te veranderen volgens onderstaande afbeelding.

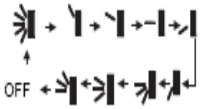

Deze afstandbediening is universeel. Indien de volgend afbeeldingen verschijn zal de instelling normaal blijven.

Indien tijdens het op en neer bewegen de uitblaaslamel wordt gestopt zal deze blijven staan in deze positie.

Dit icoon laat zien dat de uitblaaslamel in deze vijf posities kan staan.:

Werking van de Afstandsbediening

Combinatie van "+" en "-" toetsen: slot (beveiliging) op toetsen
Druk "+" en "-" toetsen gelijktijdig in om toetsenbeveiling aan of uit te zetten. Als de afstandbediening is beveiligd, is 🔒 weergegeven. Indien er een topets ingedrukt wordt, zal 🔒 drie maal knipperen.

Combinatie van 'MODE' en "-" toetsen: Wisselen tussen Fahrenheit en Celsius.
Als unit OFF staat, druk 'MODE' en '-' toetsen gelijktijdig on te wisselen van °C naar °F of andersom

Combinatie van 'TEMP' en 'CLOCK' toetsen: Energiebesparing functie
Druk 'TEMP'en 'CLOCK' toetsen gelijktijdig in COOL mode om energiebesparing te starten.
Op het display staat nu 'SE'. Herhaal dit om de energiebesparing weer op te heffen.

Combinatie van 'TEMP en 'CLOCK' toetsen: 8°C verwarmingsfunctie
Druk 'TEMP' en 'CLOCK' tegelijkertijd in HEAT mode om 8°C verwarmingsfunctie te starten.
Op het display staat nu '$', en een geselecteerde temperatuur van 8°C. Herhaal dit om verwarmingsfunctie weer op te heffen.

Verlichting functie:
De unit zal voor 4 sec. oplichten bij de eerste keer en 3 sec. bij indrukken van toetsen.

Batterijen verwisselen en notities

1. Druk voorzichtig op in de directie van de aangegeven pijl op de achterzijde van de afstandsbediening. (Zie figuur)

2. Haal de oude batterijen eruit.

3. Plaats twee nieuwe batterijen AAA 1,5V en let op de polariteit.

4. Plaats de achterzijde weer terug.

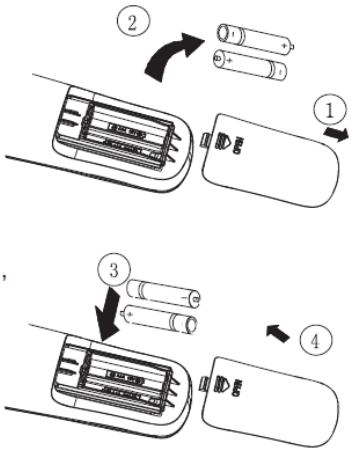

❖ **NOTIE:**

- Gebruik geen oude of half volle batterijen, dit kan schade opleveren aan de afstandsbediening.
- Als de afstandsbediening lange tijd niet wordt gebruikt verwijder dan de batterijen. Deze kunnen gaan lekken.
- Het bedienen moet gebeuren in het bereik van de unit.
- Hou het min. 1 meter verwijdert van radio en TV.
- Indien de afstandsbediening niet functioneert verwijder dan de batterijen voor minimaal 30 seconden, en plaats ze daarna opnieuw.

Schoonmaken en Onderhoud

Alvorens met schoon maken te beginnen <u>stroom uitschakelen</u> en <u>trek de stekker eruit</u>.

- **Spuit niet rechtstreeks water op het binnen en buitendeel.**
- **Maak de airco schoon met een droge doek of vochtige doek.**

Paneel losmaken en reinigen	
1. Openen van het frontpaneel. Open het frontpaneel d.m.v. de twee schuiven aan de zijkant zoals in de afbeelding is aangegeven.	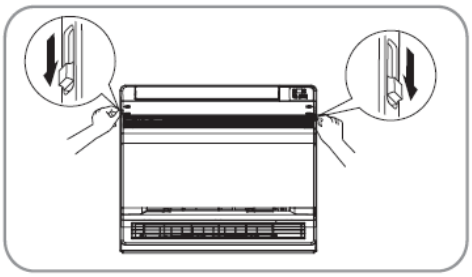
2. Verwijderen van het frontpaneel. Verwijder het touwtje. Het frontpaneel valt nu naar voren. **3. Reinigen van het frontpaneel.** Reinig met een zachte droge doek. Gebruik geen bleek of ander agressief middel. Droog het frontpaneel eerst voordat het teruggeplaatst wordt.	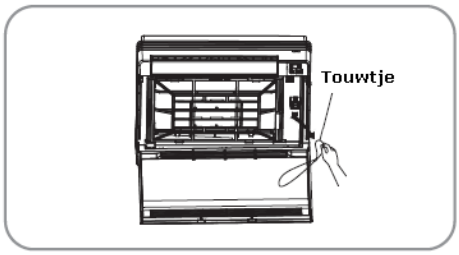
4. Monteer het paneel Plaats het frontpaneel terug in de voorste groeven. Maak het touwtje weer vast. Sluit het paneel.	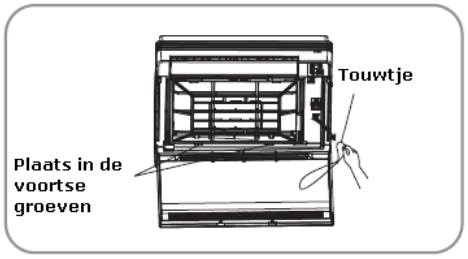

Schoonmaken van de filters (advies iedere 3 maanden)	
Open het paneel, pak de filter vast en trek het voorzichtig eruit.	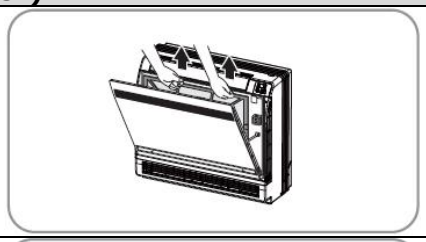
5. Schoon maken Om het stof en het vuil te verwijderen kunt u gebruik maken van een stofzuiger of uitwassen met warm water. **Opmerking: Gebruik geen water dat warmer is dan 45ºC om het paneel te reinigen, dit kan vervormingen veroorzaken.**	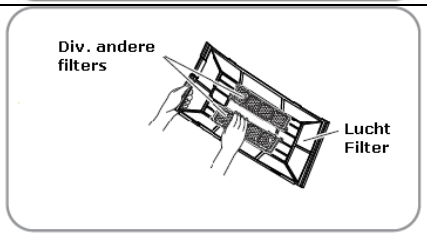
6. Plaats de filter terug.	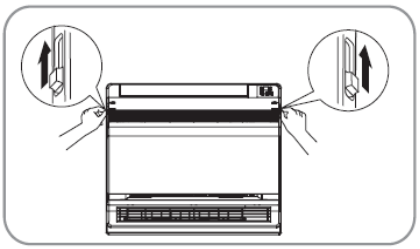

Aandachtpunten gebruiker

Voorzorg voor in bedrijf name	
1. Controleer of er niets voor de lucht in en lucht uitlaat hangt of staat. 2. Controleer of het gebruikt stopcontact goed geaard is. 3. Herplaats de filters indien nodig 4. herplaats de batterijen indien nodig	

Onderhoud na gebruik	
1. Maak de filters en andere onderdelen schoon. 2. Schakel de voeding uit 3. Maak het buitendeel schoon (pollen e.d.) 4. Als er roest zou optreden, werk dit dan bij	

Storingen oplossen

Controleer de storingen alvorens men contact op neemt met de fabrikant.

PROBLEEM	OPLOSSING
Binnendeel koelt niet meteen nadat hij opnieuw is aangezet.	Als de airconditioning één maal is gestopt op zijn bereikte temperatuur, of is uitgeschakeld, dan zal 3 minuten worden gewacht om de compressor te beschermen.
Men ruikt een vreemde geur die uit de airconditioning komt.	Deze geur krijgt men doordat de verschillende geuren door de airconditioning worden aangetrokken, in de ruimte waar deze hangt.
Er is een vreemd sissend geluid te horen nadat de airconditioning is ingeschakeld.	Dit sissend geluid wordt veroorzaakt, door het koudemiddel dat door de airconditioning heen gaat.
Er komt een soort mist uit de airco.	Dit is mogelijk doordat de ruimte te snel wordt afgekoeld. De uitgeblazen lucht ziet eruit als mist.
Men hoort krakende geluiden uit de airconditioning komen.	Deze geluiden die men hoort hebben te maken met het werken van het materiaal, door de temperatuur verschillen.
De airconditioning doet helemaal niets.	➢ Staat er spanning op? ➢ Is de aardlekschakelaar eruit? ➢ Is er ergens een draad los? ➢ Ligt het voltage tussen 206 V – 244 V? ➢ Staat de TI MER ON aan?
Het toestel koelt niet goed.	➢ Is de "SET Temp" goed? ➢ Is de uitblaas niet geblokkeerd? (ijs) ➢ Zijn de filters schoon? ➢ Staat de ventilator snelheid op laag? ➢ Zijn er teveel warmte bronnen aan?
De afstand bediening doet niets.	➢ Is de afstand te groot tussen de airco en de bediening? ➢ Vernieuw de batterijen. ➢ Staan er obstakels tussen de airco en de bediening?

GREE
AIR CONDITIONER

INSTALLATIEVOORSCHRIFT

INVERTER

Console Type Air Conditioner

Model: **GEH(09)AA-K3DNA1C/I**
GEH(12)AA-K3DNA1C/I
GEH(18)AA-K3DNA1C/I

Lees voor het in bedrijf stellen eerst deze gebruiksaanwijzing aandachtig door.

Instructies voor installatie

Belangrijk

1. Het installatiewerk moeten worden uitgevoerd door een erkend bedrijf volgens de geldende voorschriften.
2. Neem voor het plaatsen van de airconditioner contact op met de plaatselijke instanties om te controleren of de airconditioning op de gekozen positie mag worden geplaatst.
3. Het afbreken van de airconditioner moet worden uitgevoerd door een erkend bedrijf volgens de geldende voorschriften.
4. Installeer de airconditioner zo dat de airconditioner vanuit alle zijden goed bereikbaar is en men goed onderhoud uit kan voeren.

Basis regels voor installatie

Het installeren op de volgende plaatsen kan storingen veroorzaken. Indien er twijfel bestaat neem dan contact op met uw leverancier.

- Een plaats waar hoge temperaturen, dampen, ontvlambare gassen of vluchtige stoffen aanwezig zijn.
- Een plaats waar hoog frequente golven worden opgewekt, door radio signalen lasapparatuur of medisch materiaal.
- Een plaats waar een hoog zoutgehalte aanwezig is zoals aan de kust.
- Een plaats waar veel oliedamp (machine olie) in de lucht zit.
- Een plaats waar veel zwaveldamp in de lucht zit.
- Andere plaatsen met speciale omstandigheden.

Plaatsing van het binnendeel

Er zijn twee manier om te installeren.

- **Als wand uitvoering**
- **Als vloer uitvoering**

1. De luchtaanzuig en de luchtuitblaas mogen op geen enkele wijze worden verhinderd. Controleer dit voordat het toestel wordt gemonteerd.
2. Kies een plaats waar men eenvoudig met het condenswater naar buiten toe kan. En waar men eenvoudig het buitendeel kan plaatsen
3. Kies een plaats waar het toestel beschermd is tegen vandalisme.
4. Kies een plaats die het totale gewicht van het toestel kan dragen en tevens geen hinderlijk geluid doorgeeft.
5. Zorg voor voldoende plaats rondom het toestel zodat men goed onderhoud kan doen. Plaats het toestel zo hoog mogelijk.
6. Kies een plaats, niet te dicht in de buurt van radio of TV. Minimale afstand bedraagt 1 meter.
7. Zorg ervoor dat men de filters op een eenvoudige manier kan verwijderen om te reinigen.
8. Controleer dat het binnendeel wordt gemonteerd met de juiste afmetingen volgens de gegevens.
9. Plaats het toestel niet in de nabijheid van vochtige ruimte of waar het toestel vochtig kan worden

Plaatsing van het buitendeel

1. Kies een plaats die geen geluidoverlast veroorzaakt voor andere omwonende.
2. Kies een plaats waar voldoende wordt geventileerd.
3. Kies een plaats waar het toestel vrij kan uitblazen.
4. De gekozen plaats moet het totale gewicht van het toestel kunnen dragen.
5. Kies bij voorkeur een plaats waar het toestel niet direct in de zon staat of wordt beïnvloed door een sterke wind.
6. Zorg ervoor dat de gekozen opstelling voldoende plaats bied voor onderhoud en eventuele reparaties.
7. Het hoogte verschil mag maximaal 5 meter bedragen en de lengte van de koelleiding 10 meter.
8. Kies een plaats waar het toestel beschermd is tegen vandalisme.
9. Zorg er tevens voor dat de gekozen plaats past een het stedelijk beeld.

Veiligheidsvoorschriften

1. De voeding met overeenkomen met de gegevens op de typeplaat en de diameter van de voedingskabel moet voldoende groot zijn.
2. Maak de voedingskabel niet oneindig lang.
3. Het toestel moet deugdelijk zijn geaard, laat dit uitvoeren door een erkend bedrijf
4. De minimale afstand tot brandbare oppervlakten is 1,5 meter.
5. Het toestel moet worden geïnstalleerd volgens de geldende richtlijnen.
6. Er moet een werkschakelaar worden gemonteerd in de voeding.

Notitie:

- Controleer voor het inschakelen of alle elektrische bedrading goed is gemonteerd, verkeerde bedrading kortsluiting veroorzaken. Dit valt niet onder de garantie.

Aarde voorschriften

1. Een airconditioner moet worden geaard volgens de geldende voorschiften.
2. De aarde heeft de kleuren geel – groen en mag daarom nergens anders voor gebruikt worden.
3. De aarde weerstand moet voldoen aan de wettelijk gestelde eisen.
4. Gebruik geen waterleiding, gasleiding of dergelijke als aarde.

Notitie voor installatie

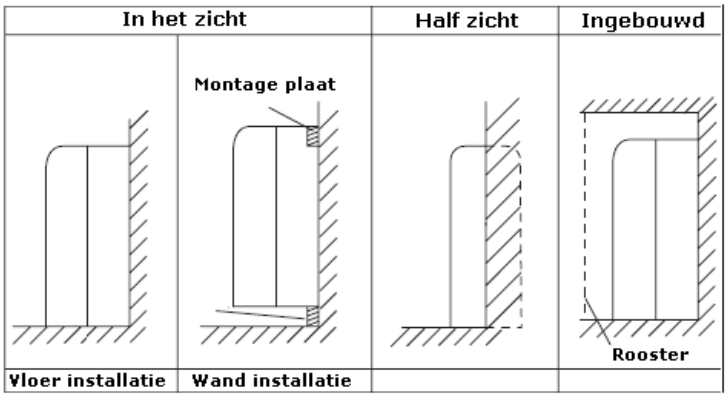

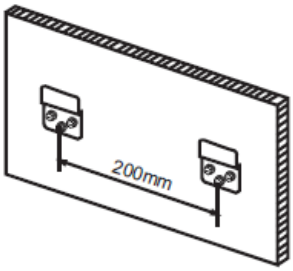

Schematische afbeelding ophang haken.

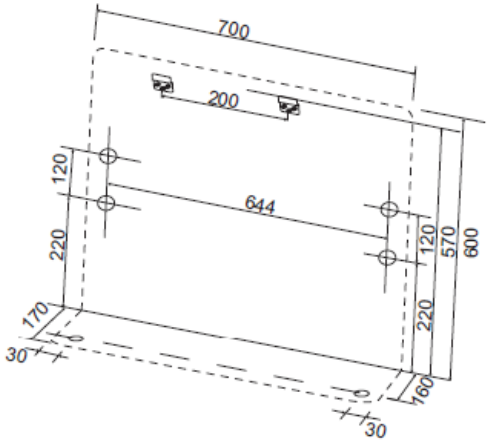

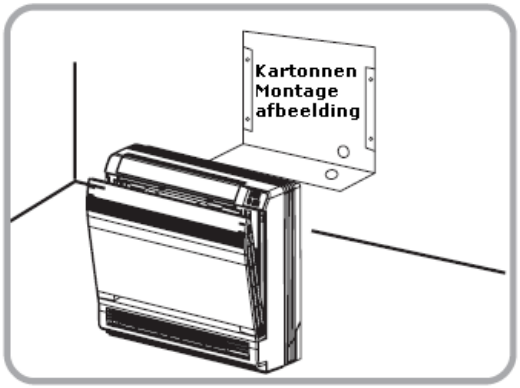

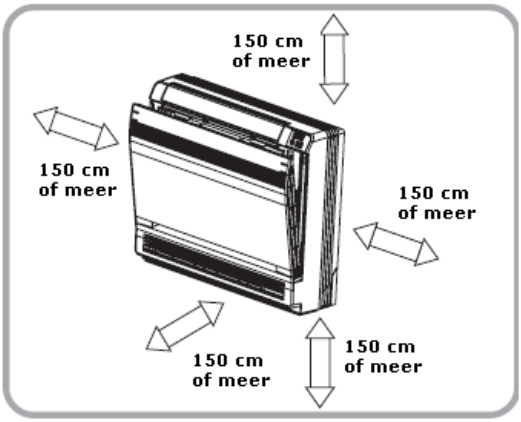

Installeren binnendeel.

Koelleiding

1. Boor een gat van min. 55 cm op de plaats aangeduid met ⊗.
2. Het gat kan afhankelijk van wat er mogelijk is aan beide zijden worden geboord.
3. Voor het aansluiten van de koelleiding zie verder in de handleiding.
4. Zorg voor voldoende ruimte in de doorvoer, voor een makkelijke montage.

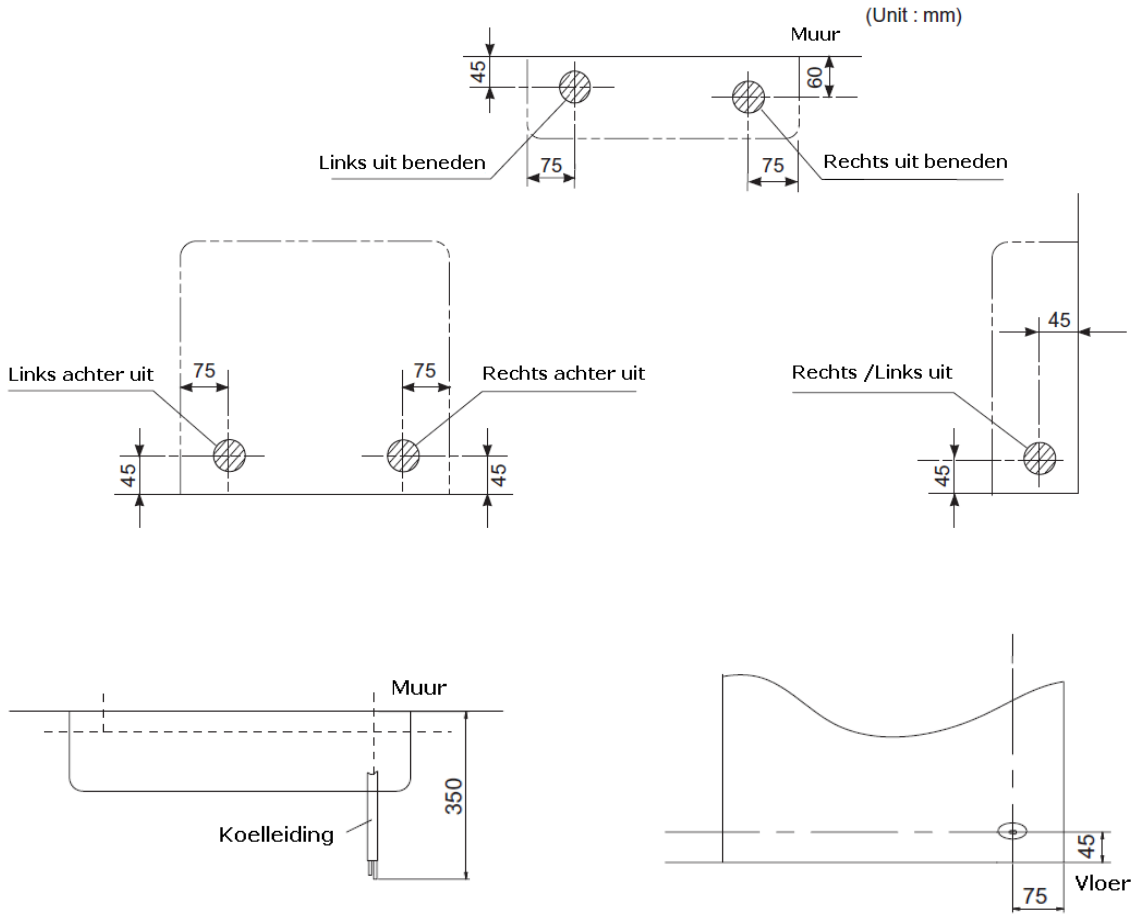

Installeren binnendeel.

Maken van de doorvoering

1. Maak een gat van Ø 55 mm iets aflopend naar buiten.
2. Plaats eventueel een mantelbuis in het gat, om de doorvoer te vergemakkelijken.

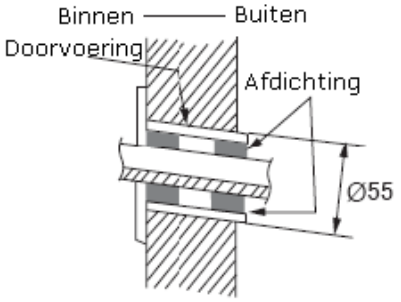

Montage van de condensafvoer

1. Voor een goede afvoer, moet de afvoerslang aflopen naar buiten.
2. Controleer of de afvoerslang niet is geknikt, omhoog gaat of wordt dicht geduwd door de koelleidingen.
3. Omwikkel de koelleidingen kabels en de afvoer met tape om alles beter door de doorvoer te krijgen.

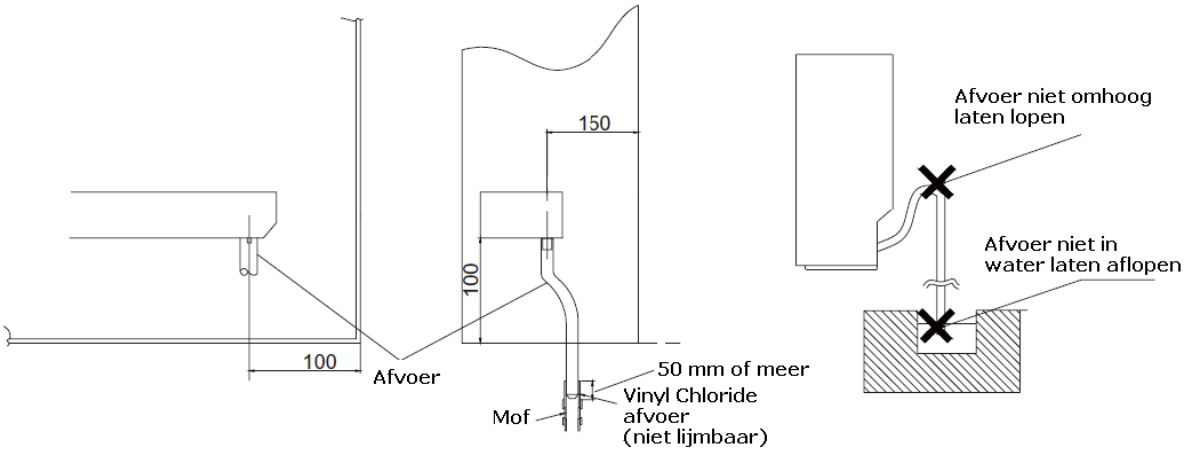

Installeren binnendeel

1. Voorbereiding

- Open het frontpaneel en verwijder de 4 schroeven, terwijl u het frontpaneel naar u toe trekt.
- De pijlen op de tekening geven aan hoe het frontpaneel, naar voren moet worden verwijderd.
- Volg de procedure zoals hieronder wordt beschreven om de uitbreek openingen te verwijderen.

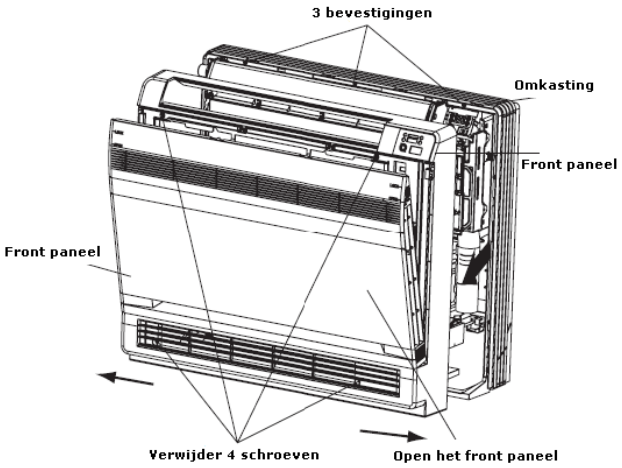

Voor muur montage met plinten

- Verwijder de uitbreekopeningen.

Koelleidingen aan de zijkant eruit

- Verwijderen van de uitbreekopeningen.

1. Verwijder de 7 schroeven.
2. Verwijder het bovenste rooster.
3. Verwijder de linker en rechter zijkant.
4. Verwijder de uitbreekopeningen in de unit en in de zijkant.
5. Plaat het frontpaneel in omgekeerde volgorde weer terug (3, 2, 1)

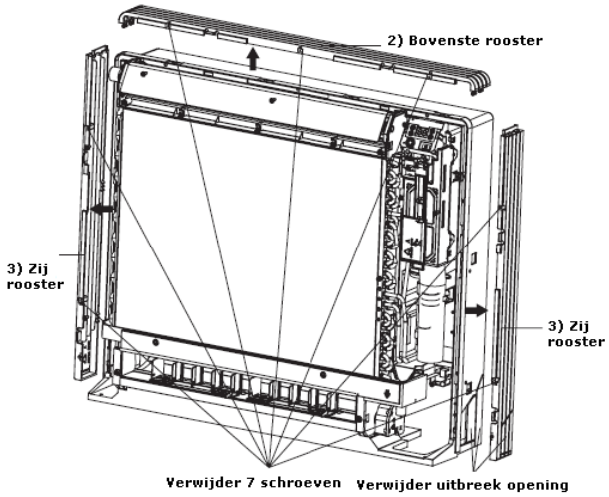

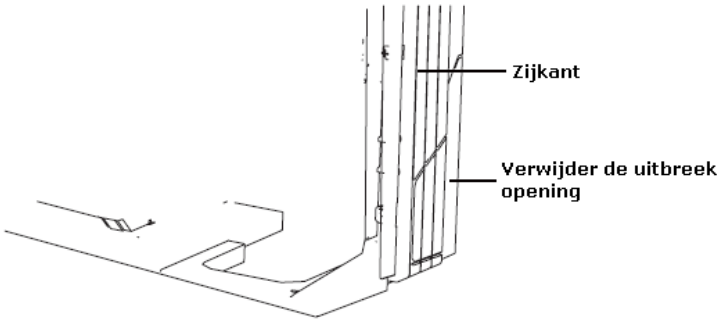

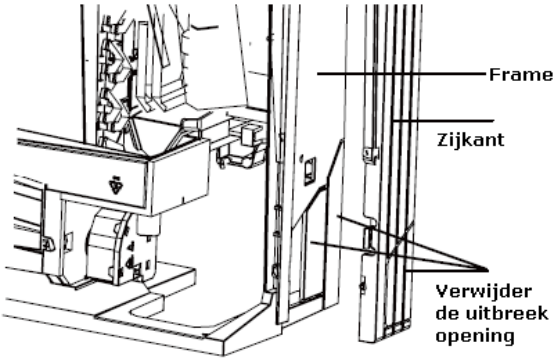

2. Installatie

- Bevestig het toestel d.m.v. 6 schroeven voor vloer montage.
- Bevestig voor wand montage, de montageplaat d.m.v. 5 schroeven en het toestel d.m.v. 4 schroeven.

Installeren binnendeel.

De montageplaat dient op een wand bevestigd te worden die het gewicht van het toestel kan dragen.

1. Teken de gaten af op de muur en zorg ervoor dat de montage plaat bij de muurmontage waterpas gemonteerd wordt.
2. Schroef de montageplaat tegen de muur.

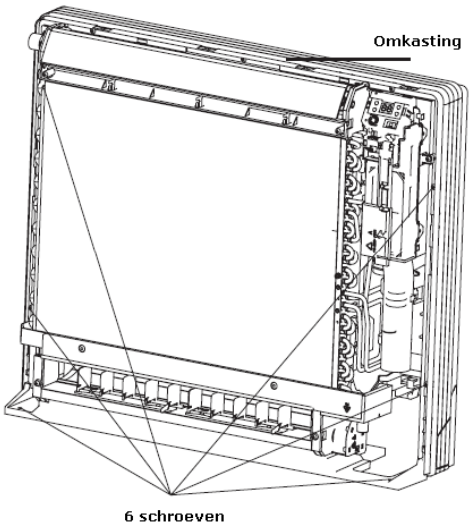

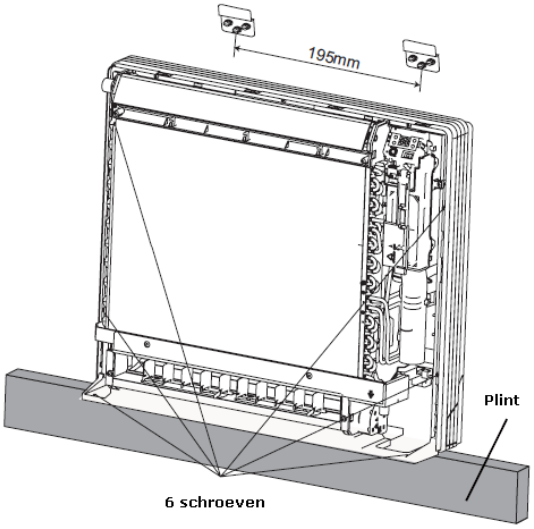

3. Als de condensafvoer de koelleiding en de voeding voor het buitendeel allemaal zijn doorgevoerd, zorg er dan voor dat het gat verder wordt gedicht.
4. Plaats het frontpaneel terug als alles is aangesloten en gecontroleerd.

Installeren binnendeel.

Installatie koelleiding

1. Monteer de koelleiding op de juiste manier op daarbij behorende kraan of draad.
2. Gebruik daarbij wat koelolie (R410A)en draai de koppeling niet stuk.

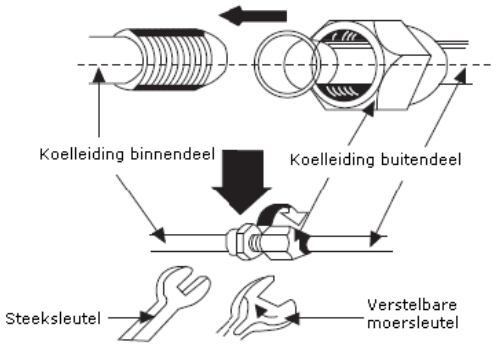

Opmerking:

Te vast aandraaien kan scheuren en lekkage veroorzaken

LET OP

1. Scherm bij het doorvoeren van de koelleiding de uiteinden af d.m.v. een plug of tape, zodat er geen vuil of water in de leiding kan komen.
2. Gebruik een passende buigtang om de koelleiding te buigen.
3. Gebruik afhankelijk van wat er wordt gevraagd de juiste koelleiding (dikte, diameter) met de juiste isolatie. (brandklasse)
4. Als laatste omwikkel alles met een tape. (zie Figuur)

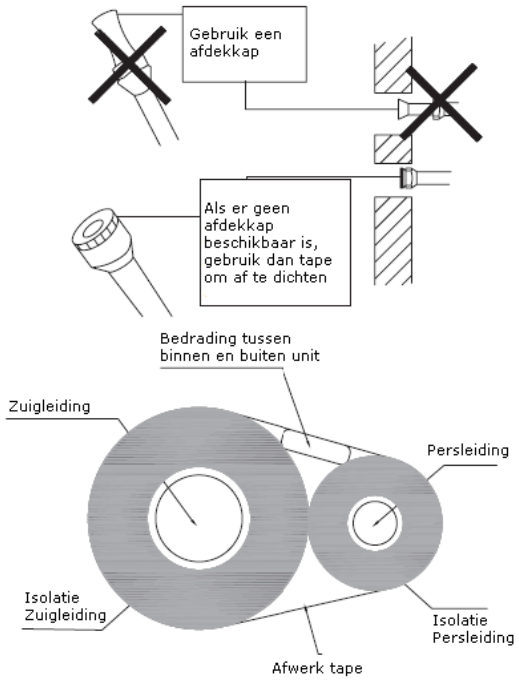

Installeren binnendeel.

Afpersen en lektesten

1. Verwijder de moeren van de kranen en van de leidingen van het binnendeel.
2. Plaats de koelleiding recht boven de kranen en recht tegenover elkaar en draai de moeren met de hand vast.
3. Draai de moeren vast met een passende sleutel en volgens de voorschriften.
4. Verwijder de eindkappen van de kranen.
5. Plaats een manometerset en sluit de stikstofcilinder aan.
6. Zet de installatie op stikstofdruk. (Max. 1,3 x MTW)
7. Sop alle koppelingen en lassen af met zeepsop of ander testmiddel.
8. Controleer of alles 100% dicht is, verhelp eventuele lekkage.
9. Laat de druk af en vacumeer, tot de benodigde druk.
10. Verwijder de vacuümmeter en pomp.
11. Draai de inbusschroeven los en controleer opnieuw met een lektester of alles dicht is.
12. Plaats de eindkappen terug

Laat het toestel proefdraaien en controleer de druk.

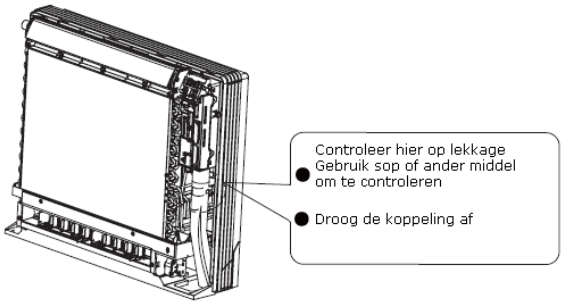

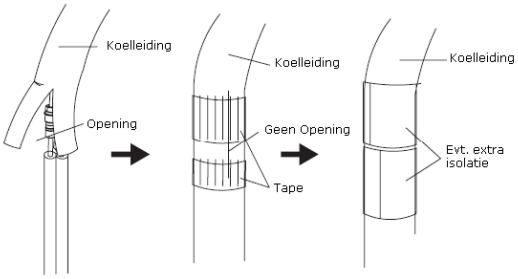

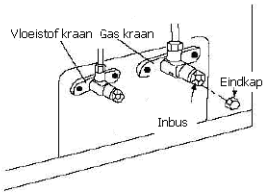

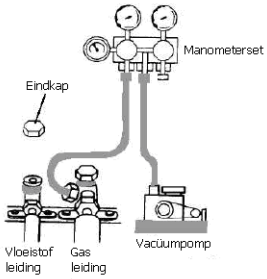

Aansluiten van de condensafvoer

Controleer goed of de bijgeleverde condens afvoerslang goed aansluit op de eerder gemaakte afvoer.

Controleer of de afvoer ook dicht is.

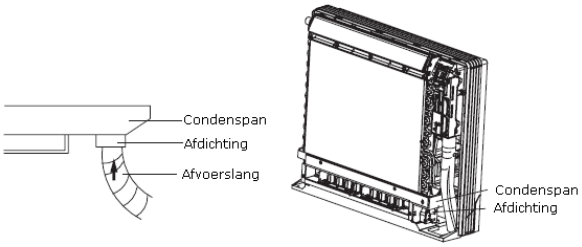

Installeren binnendeel.

Elektrische bedrading

1. Verwijder de sensor afdekkap en de metalenkap.
2. Verwijder de trekbeveiliging.
3. Monteer de voedingskabel en de signaalkabel.
4. Controleer of alles goed vast zit
5. Plaats de afdekkap weer terug

Opmerking:

- Verkeerd gemonteerde kabels kunnen storingen veroorzaken.

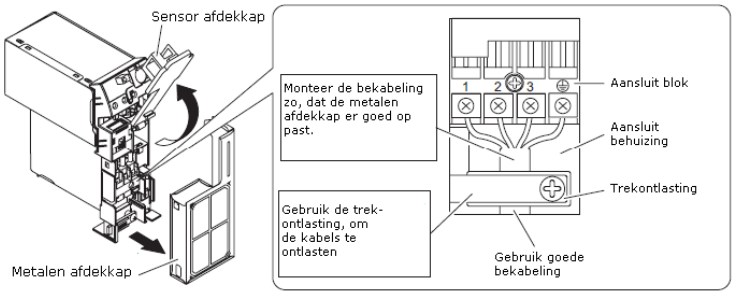

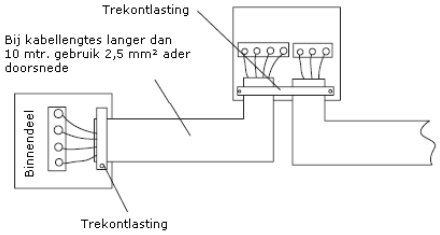

⚠ Waarschuwing

1) Gebruik bij het verlengen van kabels geen kroonsteentjes of andere slechte verbindingen, dit kan kortsluiting met vuur tot gevolg hebben.
2) Tevens kan dit tot communicatiestoringen leiden.
3) Sluit geen condenswaterpomp aan op het aansluitblok, gebruik hiervoor een aparte voeding.

Afvoer buitendeel alleen bij warmtepomp

Als het toestel verwarmt of in ontdooistand staat dan vormt het buitendeel water. Dit water wordt dan afgevoerd via de bijgeleverde afvoerplug. Zorg dan ook voor dat het water voldoende weg kan lopen i.v.m. ijsvorming in de winter.

Installatie:

Monteer de bijgeleverde plug aan de onderzijde van het toestel. Sluit eventueel een passende leiding aan voor een goede afvoer.

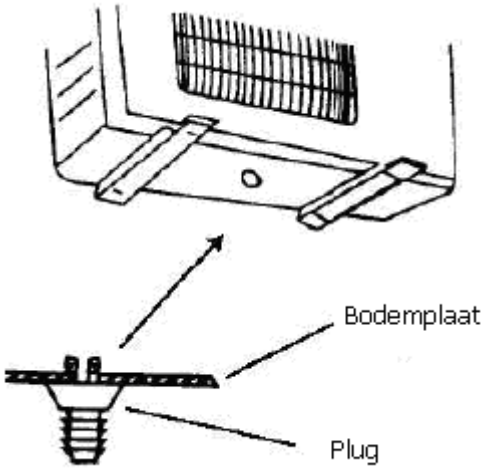

Koelleiding voorbereiding.

Voorbereiding koelleiding aansluiting

Voorbereiding koelleiding

1. Leiding & Electrische bedrading

1. Gebruik het juiste gereedschap.
2. Meet nauwkeurig de leidingen.
3. De lengte van de leiding dient iets langer te zijn dan de gemeten maten.
4. De bedrading dient 1,5 m. langer te zijn dan de koelleidingen.

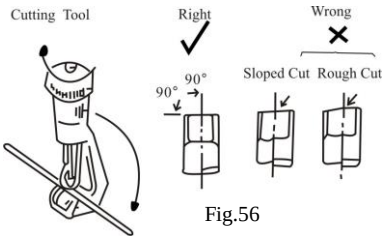

Fig.56

2. Afbramen

1. Maak je binnenzijde van de koelleiding goed schoon
2. Bij het afbramen van de koelleiding mogen er geen bramen in de koelleiding komen. Hou de leiding onderste boven.

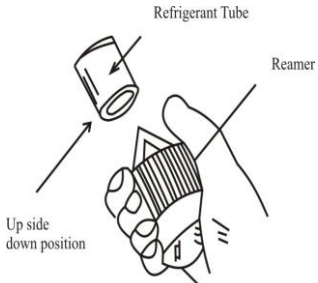

Fig.57

3. Flare het koelleiding eind

Flare beide eind van de leiding met flare gereedschap.

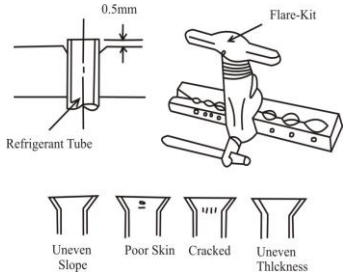

4. Aftapen

(Zie figuur rechts)

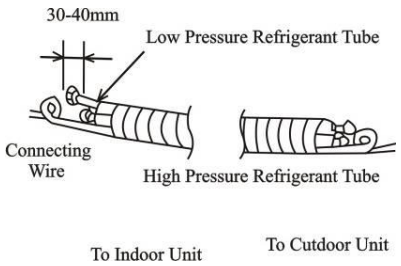

Koelleiding voorbereiding

Selecteer uw koelleidingen n.a.v. onderstaande tabel.

Om stof en vuil in de koperleidingen te voorkomen, dienen deze aan beide zijde beschermt te worden (d.m.v. tape)

Voorkom het buigen van de koperleidingen. Indien noodzakelijk, de buigradius moet meer dan 3 – 4 cm. bedragen.

Koeleiding isolatie hangt van de dikte van de koperen buis en isolatie af = 3/8"

Zuigleiding tabel

MODEL	Diameter
GEH(09)AA-K3DNA1C/I	3/8"
GEH(12)AA-K3DNA1C/I	3/8"
GEH(18)AA-K3DNA1C/I	1/2"

Persleiding tabel

MODEL	Diameter
GEH(09)AA-K3DNA1C/I	1/4"
GEH(12)AA-K3DNA1C/I	1/4"
GEH(18)AA-K3DNA1C/I	1/4"

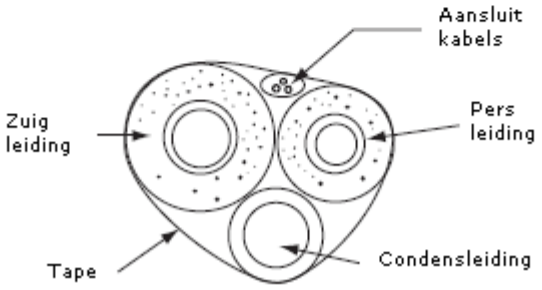

De aansluiting tussen binnen - en buitenunit.

Schroef de koppelijg open om het stikstof uit de binnenunit te laten. Indien er geen stikstof uitkomt, kan dit een teken zijn van een lekkage van het binnendeel.

Schroef de koppelingen aan beide zijde (binnen - en buitenunit) vast d.m.v. twee passende sleutels.
Draai de koppeling niet dusdanig vast dat er scheuren in de koppeling ontstaan.

Controle na installatie.

Controle na installatie

Controleren	Oorzaak
Is het goed gemonteerd?	De unit maakt herrie of vreemd geluid.
Is er een lektest gedaan?	Mogelijk te weinig freon.
Is alles goed geïsoleerd?	Mogelijk condens druppels of lekkage.
Doet de afvoer het goed?	Mogelijk condens druppels of lekkage.
Klopt het voltage met wat er op de unit staat ?	Het kan elektrische storingen veroorzaken of stuk gaan.
Is er een goede aarde aanwezig?	Mogelijke lekspanning.
Is de voedingskabel goed aangesloten?	Het kan elektrische storingen veroorzaken of stuk gaan.
Kan het binnen – en buitendeel vrij uitblazen?	Dit kan leiden tot verminderde capaciteit.
Komt de lengte van de koelleidingen overeen met de maximale lengte ?	Verminderde koelcapaciteit, bijvullen.

Uittesten

1. Controleer voordat er wordt uitgetest

- Schakel de voeding niet in voordat de gehele installatie klaar is
- Elektrisch moet gecontroleerd zijn en goed zijn aangesloten
- De kranen van het buitendeel moeten open zijn.
- Alle plastic en ander onderdelen die niet op het toestel horen moeten verwijderd zijn.

2. Test methode

- Schakel de voeding in en druk op de “ON / OFF schakelaar van de afstandbediening.
- Druk op de “MODE”toets en controleer de diverse functies. COOL, HEAT, FAN.
- Uittesten

Als er geen afstandbediening aanwezig is zet dan de testschakelaar op “AUTO”
Als het toestel is uitgetest zet dan de schakelaar op “STOP”.